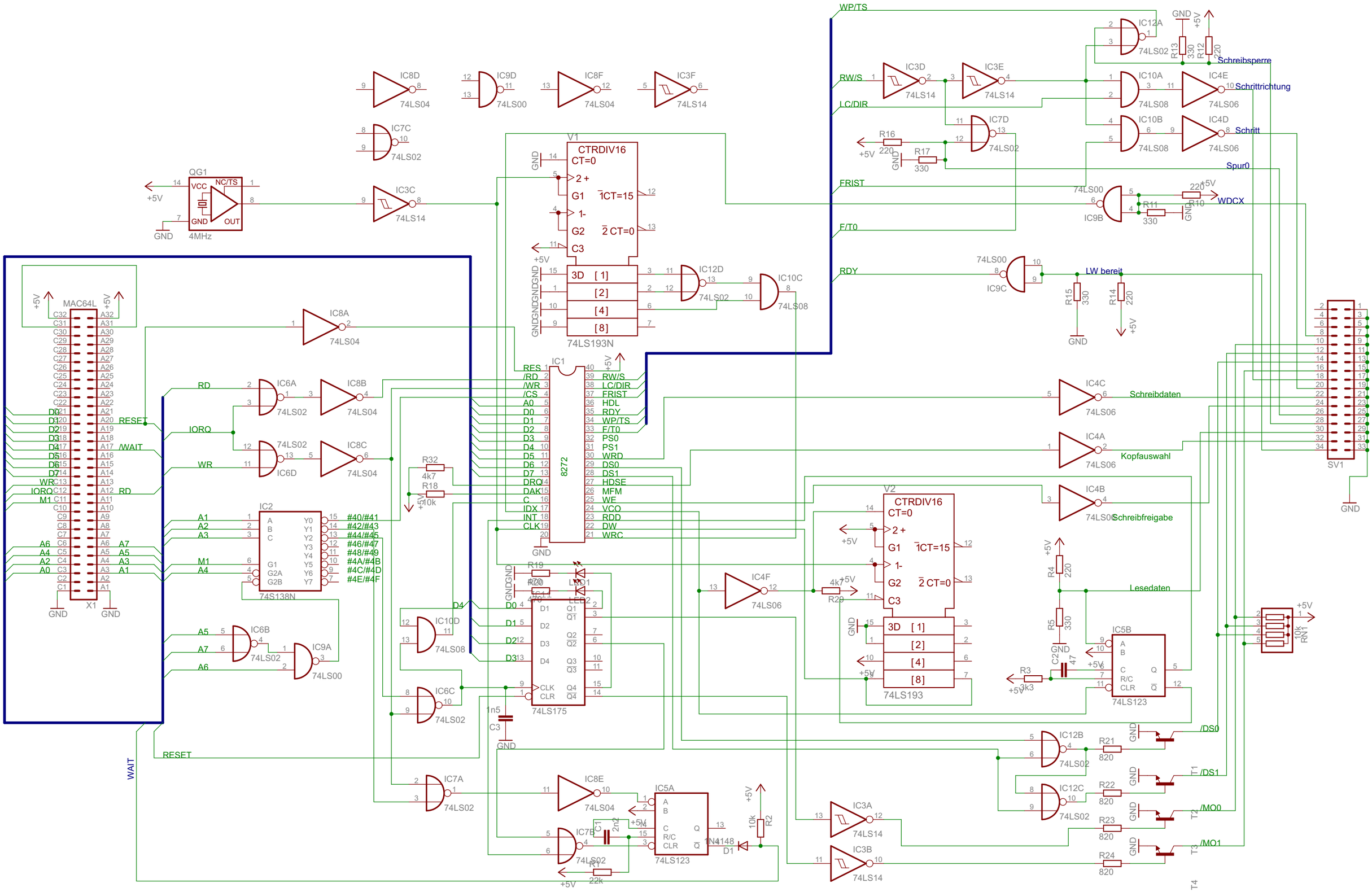

WP/TS
RW/S
LC/DIR
FRIST
F/T0
RDY
Schreibsperre
Schrittrichtung
Schritt
Spur0
WDCX
LW bereit
Schreibdaten
Kopfauswahl
Schreibfreigabe
Lesedaten
/DS0
/DS1
/MO0
/MO1
CTRDIV16
74LS193N
74LS193
74LS175
74LS123
74S138N
74LS138
8272
MAC64L
X1
SV1
QG1
4MHz
RESET
/WAIT
RD
IORQ
WR
IC1
IC2
IC5A
IC5B
IC6A
IC6B
IC6C
IC6D
IC7A
IC7B
IC7C
IC7D
IC8A
IC8B
IC8C
IC8D
IC8E
IC8F
IC9A
IC9B
IC9C
IC9D
IC10A
IC10B
IC10C
IC10D
IC12A
IC12B
IC12C
IC12D
IC3A
IC3B
IC3C
IC3D
IC3E
IC3F
IC4A
IC4B
IC4C
IC4D
IC4E
IC4F
V1
V2