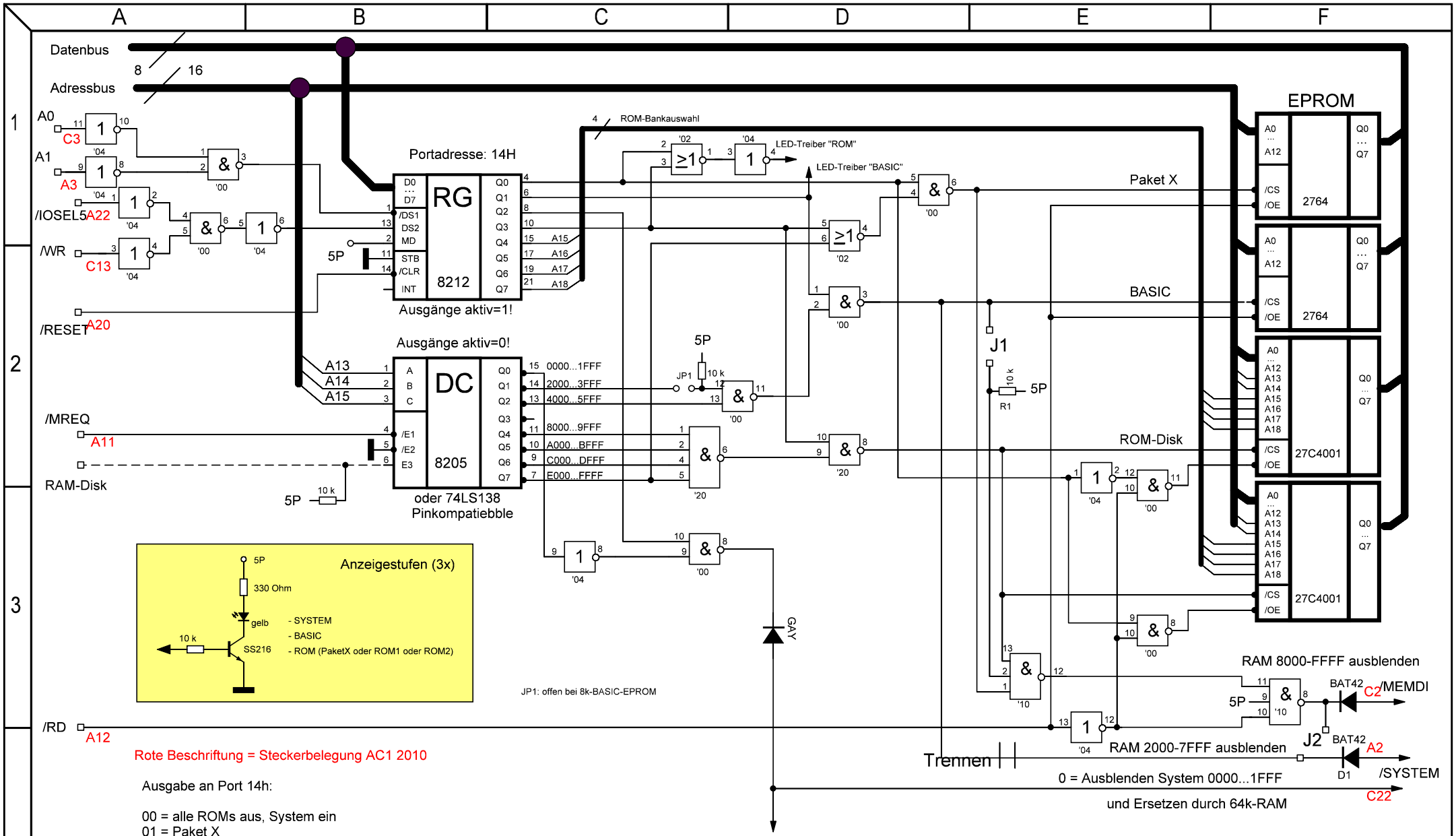
Datenbus
8
16
Adressbus
A0
C3
A1
A3
/IOSEL5
A22
/WR
C13
/RESET
A20
Portadresse: 14H
RG
8212
Ausgänge aktiv=1!
ROM-Bankauswahl
LED-Treiber "ROM"
LED-Treiber "BASIC"
Ausgänge aktiv=0!
DC
8205
oder 74LS138
Pinkompatiebble
A13
A14
A15
/MREQ
A11
RAM-Disk
0000...1FFF
2000...3FFF
4000...5FFF
8000...9FFF
A000...BFFF
C000...DFFF
E000...FFFF
JP1
Anzeigestufen (3x)
330 Ohm
gelb
SS216
- SYSTEM
- BASIC
- ROM (PaketX oder ROM1 oder ROM2)
JP1: offen bei 8k-BASIC-EPROM
GAY
LED-Treiber "SYSTEM (ein)"
EPROM
Paket X
BASIC
ROM-Disk
2764
27C4001
J1
R1
RAM 8000-FFFF ausblenden
BAT42
C2
/MEMDI
RAM 2000-7FFF ausblenden
J2
A2
D1
/SYSTEM
C22
Trennen
0 = Ausblenden System 0000...1FFF
und Ersetzen durch 64k-RAM
/RD
A12
Rote Beschriftung = Steckerbelegung AC1 2010
Ausgabe an Port 14h:
00 = alle ROMs aus, System ein
01 = Paket X
02 = BASIC
04 = SYSTEM aus
08 = ROM1 (08=Bank0, 18=Bank1,... F8=Bank15)
09 = ROM2 (09=Bank0, 19=Bank1,... F9=Bank15)
Ausblenden von 2000-7FFF und 8000-FFFF :
J1 und J2 verbinden. R1 nicht bestücken und Verbindung v
74LS00 Pin 3 trennen.
Datum
Name
gez.: 02/08 WeRo
geä.: 10/11 WeRo
geä.: 10/11 M.Krüger
Bezeichnung:
1MB-ROM-Modul
Änderungen für AC1 2010
AC 1/2008
Blattzahl:
Blatt-Nr.: