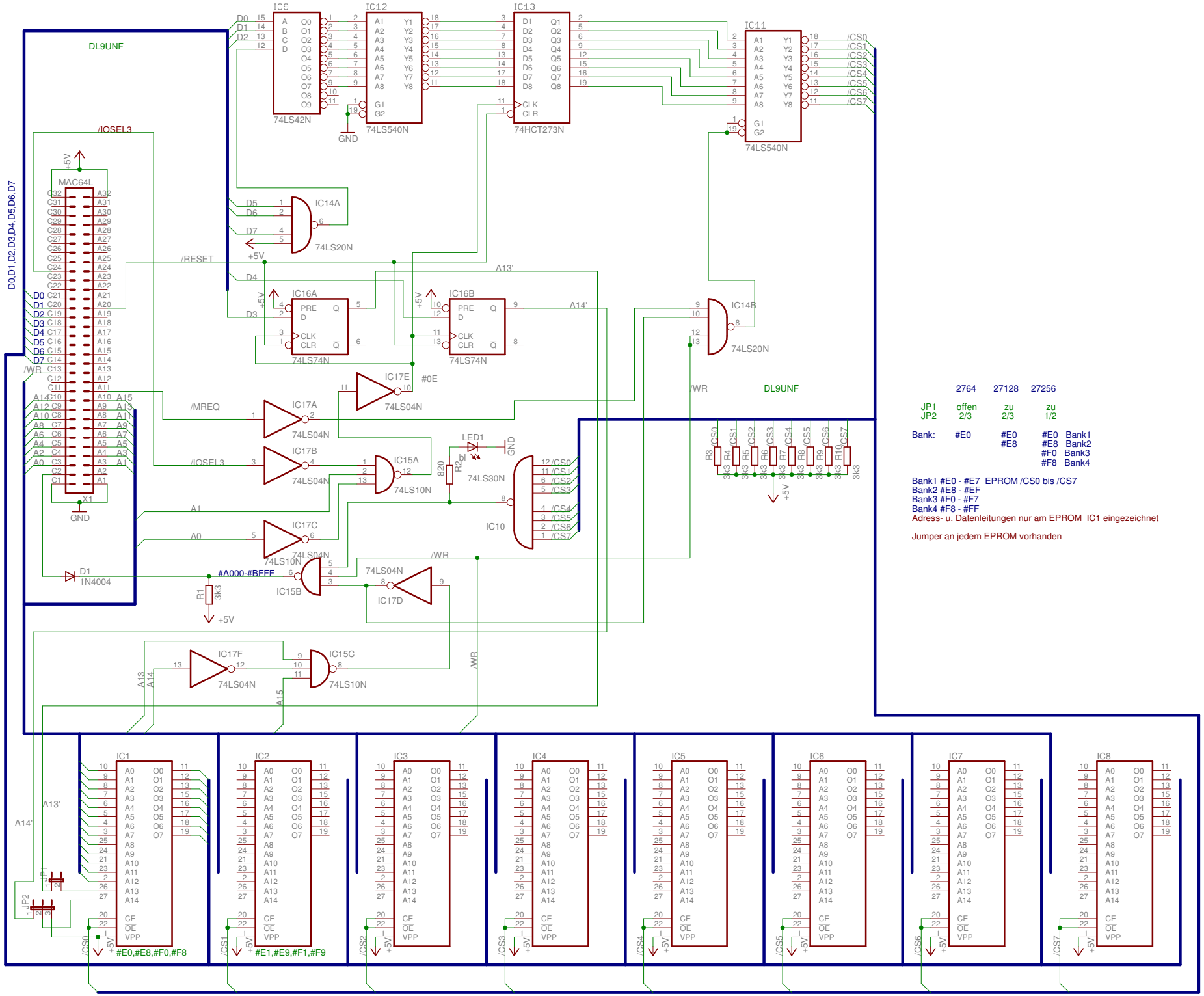

	2764	27128	27256	
JP1	offen	zu	zu	
JP2	2/3	2/3	1/2	
Bank:	#E0	#E0	#E0	Bank1
		#E8	#E8	Bank2
			#F0	Bank3
			#F8	Bank4

Bank1 #E0 - #E7 EPROM /CS0 bis /CS7
Bank2 #E8 - #EF
Bank3 #F0 - #F7
Bank4 #F8 - #FF
Adress- u. Datenleitungen nur am EPROM IC1 eingezeichnet

Jumper an jedem EPROM vorhanden